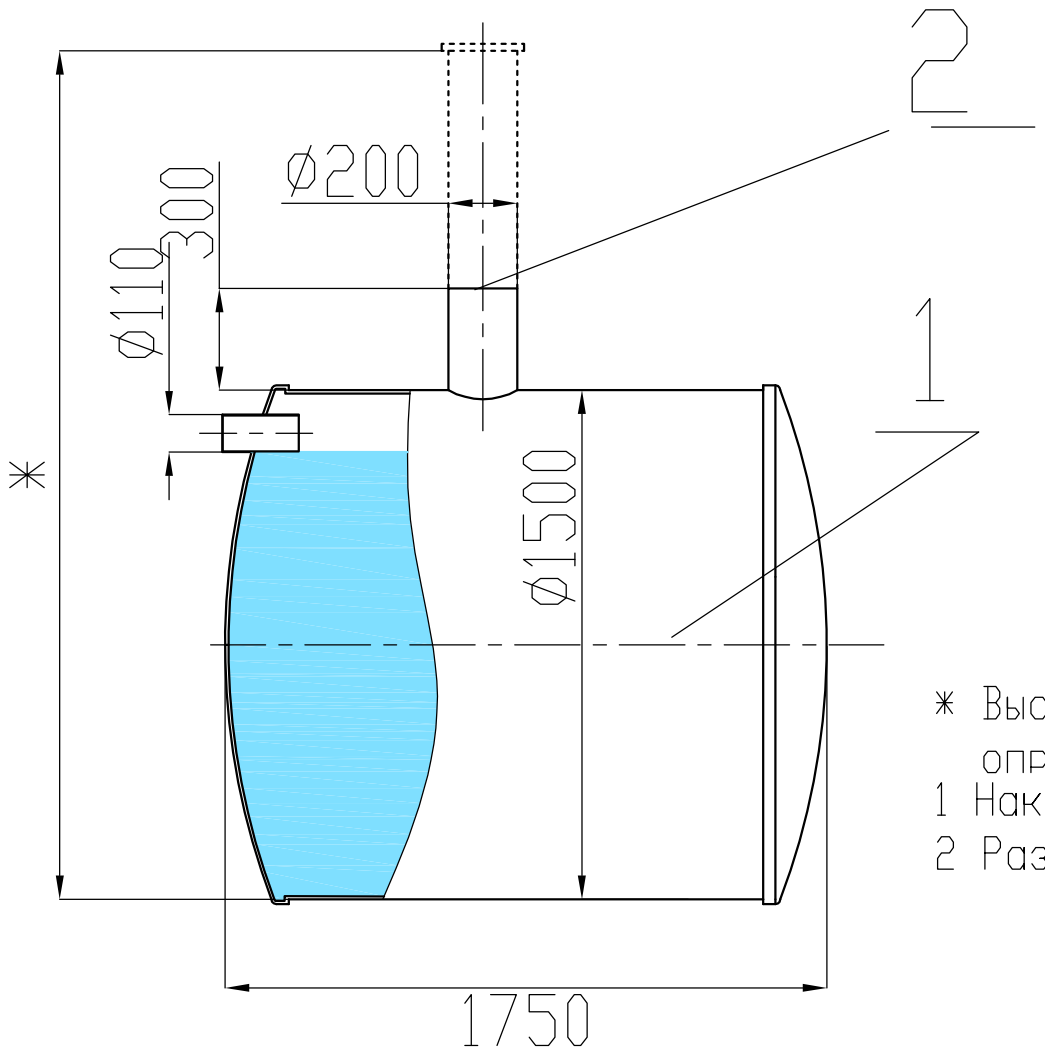

* Высота разгрузочного патрубка определяется проектом

1 Накопительная емкость V=3000л, D1500, L1750

2 Разгрузочный патрубок

Изм.	Кол. уч	Лист	Nдок.	Подпись	Дата	Накопительная емкость V=3000л, D1500, L1750
ГИП						Стадия / Лист / Листов
						1 / 1
Гл. спец						
Пров.						
Разраб.						
Н. контр.						

Согласовано:

Взам. инв. N

Подпись и дата

Инв. N подл.